VŠECHNA PRÁVA K TOMUTO DOKUMENTU A INFORMACÍM V NĚM OBSAŽENÝM JSOU DUŠEVNÍM MAJETKEM DPMB,a.s.. KOPÍROVÁNÍ NEBO POSKYTNUTÍ TŘETÍ OSOBĚ BEZ SOUHLASU VLASTNÍKA JE ZAKÁZÁNO. 2012.

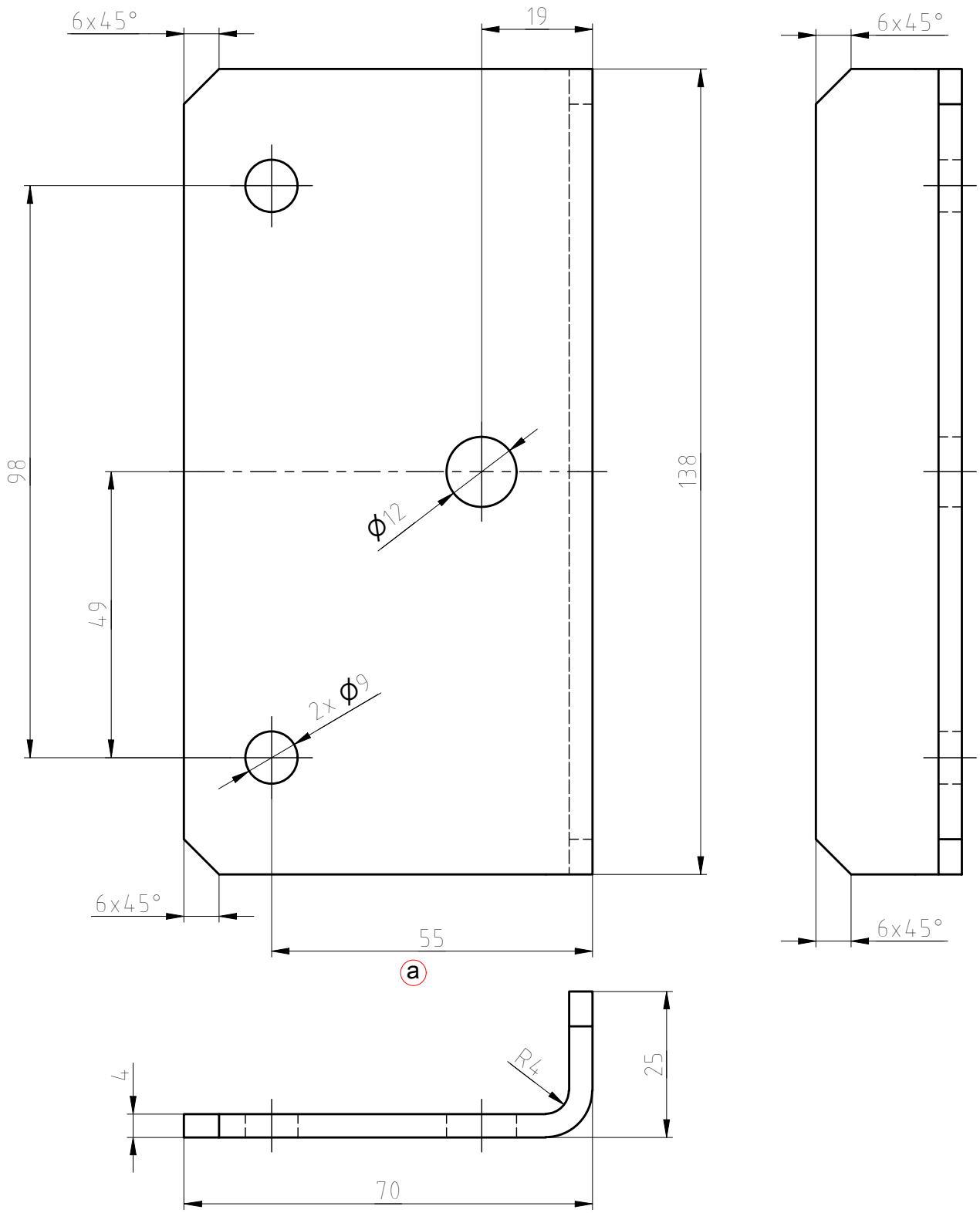

Počet kusů	Název - Rozměr	Materiál	Užito u čísla výkresu	Pozice
1	P4 - 138x87	11 375	16B00136	2

CAD

Název: PATKA HORNÍ

Měřítko: 1:1

Kreslil: MITTNER | Datum: 8.12.2015 | Změna: a-POSUN DÍRY-12.4.2016 | Změnu provedl: MITTNER

Schválil: | Datum:

Formát: A4 | Typ: KT8D5N | Skupina: SEDADLA | Poznámka:

Dopravní podnik města Brna a.s.

Č.výkresu: 16B00138

Index: a | Listů: 1 | List: 1